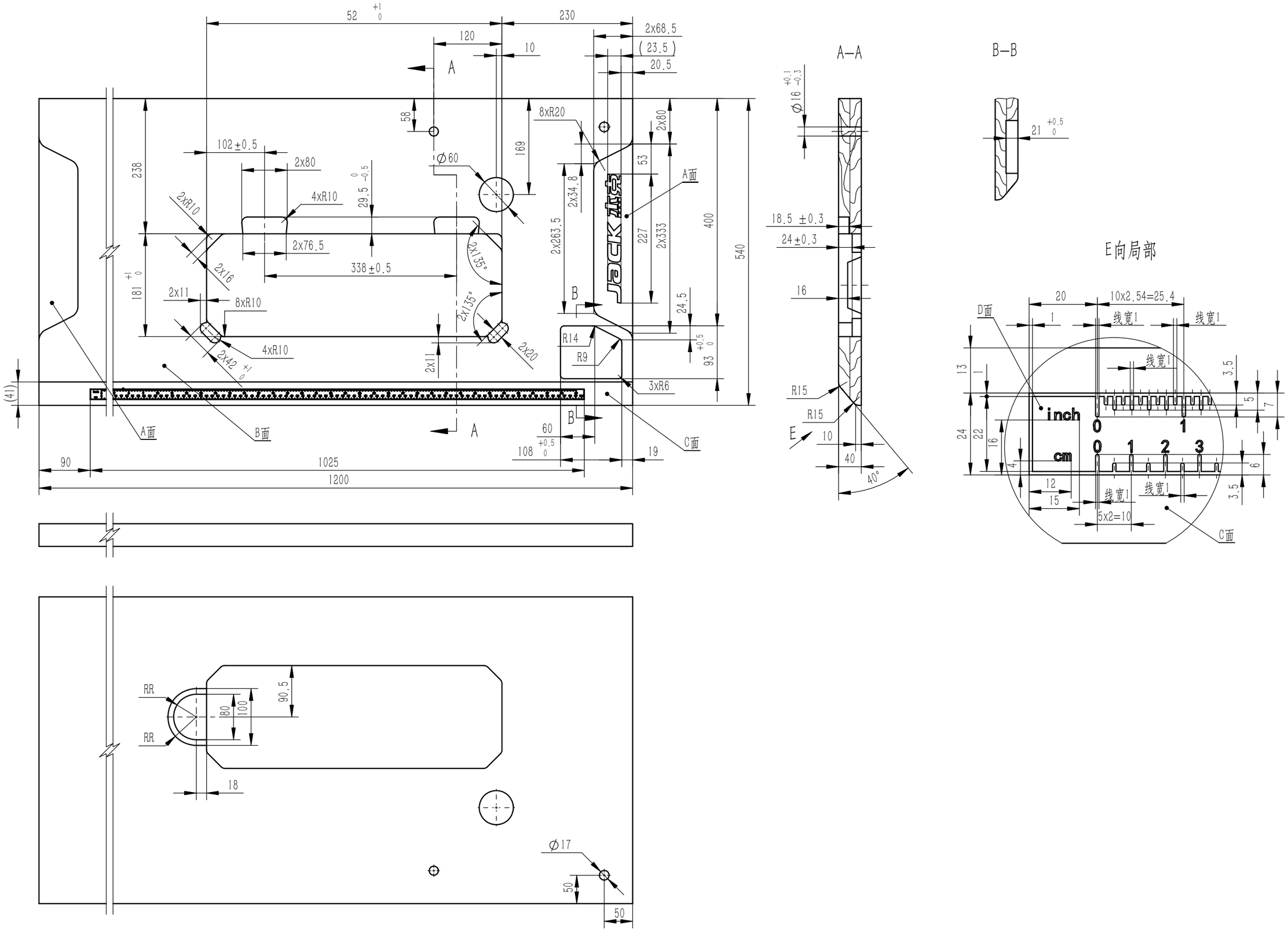
A—A
B—B
E向局部
A面
B面
C面
D面
E
inch
cm
线宽1
10x2.54=25.4
5x2=10
RR
Ø17
Ø60
Ø16
Ø17
1025
1200
90
540
400
238
169
102±0.5
338±0.5
2x76.5
2x80
4xR10
8xR10
8xR20
2x263.5
2x34.8
2x333
227
53
24.5
93
R14
R9
3xR6
R15
18.5 ±0.3
24±0.3
16
40
40°
90.5
80
100
18
50